STIL

FR

STATION MÉTÉO SANS FIL
MANUEL D'INSTRUCTIONS

Veuillez lire ce manuel avant de mettre l'appareil en marche.
Il contient des informations importantes concernant la sécurité.
Pages 2 à 13

EN

WIRELESS WEATHER STATION
INSTRUCTION MANUAL

Please read this manual before switching the unit on.
Important safety information inside.
Pages 14 to 23

SOMMAIRE

1. Description des éléments **P .3**

2. Avant de commencer l'utilisation **P .5**

3. Contenu du produit **P .5**

4. Caractéristiques **P .6**

5. Pour votre sécurité **P .6**

6. Mise en route **P .7**

6.1 Insérer les piles dans le récepteur P .7

6.2 Insérer les piles dans l'émetteur extérieur P .7

6.2.1 Réception des valeurs extérieures P .7

6.3 Réception du signal de fréquence DCF P .8

7. Opération **P .9**

7.1 Réglages manuels P .9

7.2 Réglage de l'heure d'alarme P .10

8. Symboles des prévisions météorologiques **P .10**

9. Thermomètre et hygromètre **P .11**

9.1 Fonction Maximum / Minimum P .11

9.2 Réglage de l'unité de température P .11

10. Émetteurs extérieurs supplémentaires **P .11**

11. Positionnement et fixation du récepteur et de l'émetteur extérieur **P .12**

12. Entretien et maintenance **P .12**

12.1 Remplacement des piles P .12

13. Dépannage **P .13**

14. Gestion des déchets **P .13**

1. Description des éléments

Fig. 1 : Récepteur

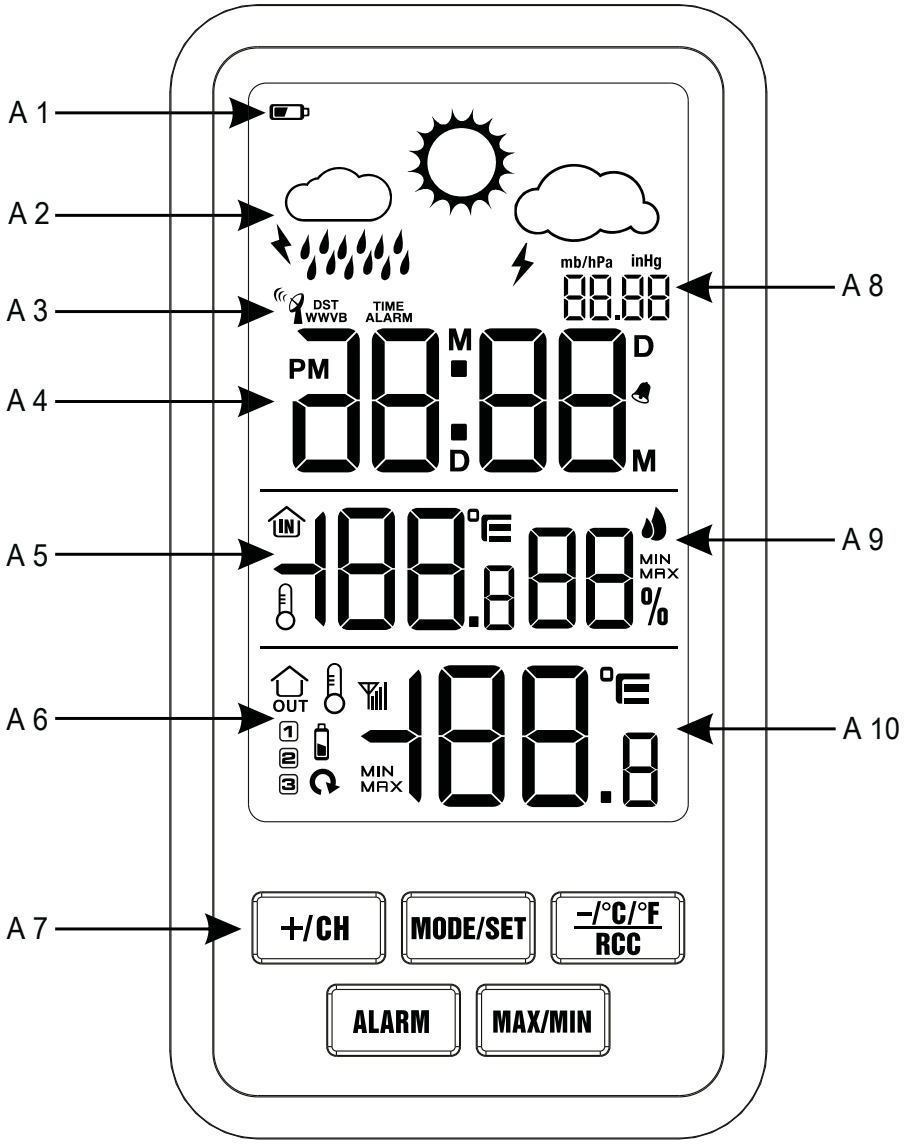

A1 : Symbole de batterie faible à l'intérieur
A2 : Symboles des prévisions météorologiques
A3 : Symbole RCC
A4 : Heure/date/alarme
A5 : Température intérieure
A6 : Symbole RF/numéro de canal
symbole de batterie faible à l'extérieur
A7 : Boutons
A8 : Pression atmosphérique
A9 : Humidité intérieure
A10 : Température extérieure

Fig. 2 : Récepteur

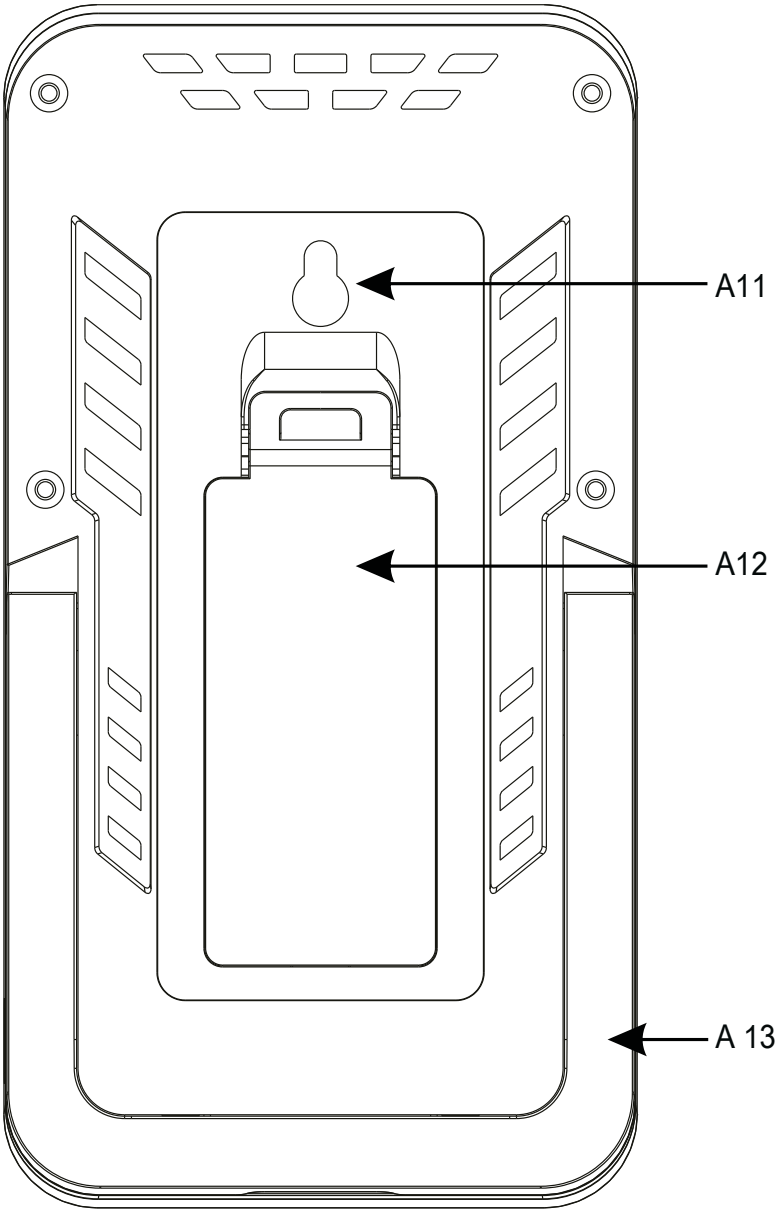

A11 : *Trou de fixation murale*
A12 : *Couvercle du compartiment à piles*
A13 : *Support*

Fig. 3 : Émetteur

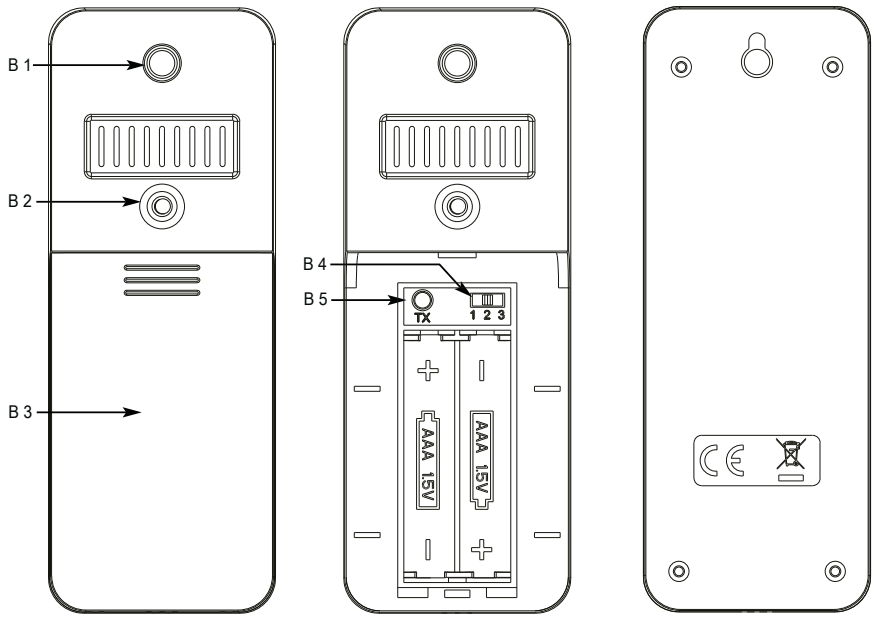

B1 : Trou de fixation murale
B2 : Voyant LED
B3 : Compartiment à piles
B4 : Commutateur 1–2–3 pour la sélection du canal
B5 : Bouton TX

2. Avant de commencer l'utilisation

- Veillez à lire attentivement le manuel d'instructions.
- Ces informations vous permettront de vous familiariser avec votre nouvel appareil, d'apprendre toutes ses fonctions et ses éléments, de s'informer sur des détails importants concernant son utilisation et son fonctionnement et d'obtenir des conseils en cas de dysfonctionnement.
- En suivant et en respectant les instructions de votre manuel, vous éviterez d'endommager votre instrument et de perdre vos droits statutaires résultant de défaillances dues à une utilisation incorrecte.
- Nous ne sommes pas responsables des dommages qui pourraient résulter du non-respect de ces instructions. De même, nous déclinons toute responsabilité pour les relevés incorrects et pour les conséquences qui pourraient en découler.
- Veuillez tenir compte des conseils de sécurité !
- Veuillez conserver ce manuel d'instructions pour toute référence ultérieure.

3. Contenu du produit

- Station météo sans fil (Récepteur)
- Émetteur extérieur (CH1)
- Manuel d'instructions

4. Caractéristiques

- Plage de mesure à l'intérieur : Température -10 °C~ +50 °C (14 °F~ 122 °F), Humidité 20 %~99 %.
- Plage de mesure à l'extérieur : Température -40 °C~ +60 °C (-40 °F~ 140 °F).
- Précision : Température +/−1 °C (2 °F) entre 0 °C et 50 °C, sinon +/−2 °C (4 °F), Humidité +/−5 % entre 30 % et 70 %, sinon +/−8 %.
- Alimentation électrique : Récepteur 2 X 1,5V AAA (non inclus), Émetteur 2 X 1,5V AAA (non inclus).
- Plage de mesure de la pression atmosphérique : 660 ~ 1100mb/hPa / 17.72 ~ 32.48inHg.
- Fonction RCC : DCF pour l'UE ou WWVB pour les États-Unis.
- Distance de transmission : 100m en espace ouvert.
- Fréquence de transmission : 868Mhz pour l'UE ou 915Mhz pour les États-Unis.
- Temps de transmission : CH1 : 50 secondes CH2 : 53 secondes CH3 : 56 secondes.
- Temps de transmission : CH1 : 50 secondes CH2 : 53 secondes CH3 : 56 secondes ;
- Prévisions météorologiques : ensoleillé, légèrement nuageux, nuageux, pluvieux, orageux.

5. Pour votre sécurité

- Ce produit est exclusivement destiné au champ d'application décrit ci-dessus. Il ne doit être utilisé que de la manière décrite dans ces instructions.
- Les réparations, modifications ou changements non autorisés du produit sont interdits.

Attention !
Risque de blessure :

- Gardez ces instruments et les piles hors de portée des enfants.
- Les piles ne doivent pas être jetées dans un feu, court-circuitées, démontées ou rechargées. Risque d'explosion !
- Les piles contiennent des acides nocifs. Les piles faiblement chargées doivent être changées dès que possible pour éviter tout dommage causé par une fuite.
- N'utilisez jamais une combinaison d'anciennes et de nouvelles piles ensemble, ni des piles de différents types.
- Portez des gants de protection résistant aux produits chimiques et des lunettes de sécurité lorsque vous manipulez des piles qui fuient.

Informations importantes
sur la sécurité des produits !

- Ne placez pas votre appareil à proximité de températures extrêmes, de vibrations ou de chocs.
- Protégez-le de l'humidité.

- L'émetteur extérieur est protégé contre les projections d'eau, mais n'est pas étanche. Choisissez un emplacement ombragé et sec pour l'émetteur extérieur.

6. Mise en route

6.1 Insérer les piles dans le récepteur

- Placez les deux instruments sur un bureau à une distance d'environ 1,5 mètre. Évitez toute proximité avec d'éventuelles sources d'interférences (appareils électroniques et installations radio).
- Retirez la feuille de protection de l'écran du récepteur.
- Retirez le couvercle du compartiment à piles et insérez deux nouvelles piles 1,5V AAA, en respectant la polarité indiquée, puis refermez le compartiment à piles.
- L'appareil vous avertit par un bip et tous les éléments LCD s'affichent pendant un court instant.
- Par défaut pour l'UE :
  HEURE : 2022-1-1, 0:00 ; FUSEAU HORAIRE : 00 ; ALARME : AM 6:00, OFF
  Système horaire : 24 heures ; Unité de température : °C ; Pression : mb/hPa
  Par défaut pour les États-Unis :
  HEURE : 2022-1-1, AM 12:00 ; FUSEAU HORAIRE : PST ; ALARME : AM 12:00, OFF
  Système horaire : 12 heures ; Unité de température : °F ; Pression : en Hg.

6.2 Insérer les piles dans l'émetteur extérieur

- Ouvrez le compartiment à piles vissé de l'émetteur extérieur.
- Le commutateur permettant de sélectionner le canal est en position 1 (par défaut).
- Insérez deux nouvelles piles 1,5 V AAA, en respectant la polarité comme illustré.
- Refermez le compartiment à piles.

6.2.1 Réception des valeurs extérieures

- Les valeurs extérieures de l'émetteur extérieur seront transmises au récepteur. Le symbole RF clignote.
- Sur l'écran du récepteur apparaissent le numéro du canal, la température extérieure en °C (par défaut).
- Si le récepteur reçoit le signal, il affiche la température actuelle de l'émetteur.
- Si la réception des valeurs extérieures échoue dans les trois minutes, "__" apparaît à l'écran. Vérifiez les piles de l'émetteur et réessayez. Vérifiez s'il y a une source d'interférence.
- Vous pouvez également lancer manuellement la recherche de l'émetteur extérieur ultérieurement (par exemple lorsque l'émetteur extérieur est perdu ou que les piles sont changées).
- Maintenez enfoncé le bouton **CH** du récepteur pendant trois

secondes, le symbole RF clignote sur l'écran.

- Appuyez sur le bouton **TX** dans le compartiment à piles de l'émetteur extérieur.
- L'appareil vous alerte et le récepteur reçoit les valeurs de l'émetteur extérieur.
- Après une installation réussie, fermez soigneusement le compartiment à piles de l'émetteur extérieur.

6.3 Réception du signal de fréquence DCF

- Après la réception des valeurs extérieures, l'appareil va maintenant rechercher le signal de fréquence RCC et le symbole RCC va clignoter sur l'écran.
- Pour éviter les interférences, les autres boutons (sauf **RCC**) ne fonctionneront pas pendant la réception du signal RCC.
- Lorsque le code horaire est reçu avec succès au bout de 2 à 12 minutes, l'heure radio-pilotée et le symbole RCC s'affichent en continu à l'écran. Les autres boutons sont activés en permanence.
- Vous pouvez lancer l'initialisation manuellement.
- Appuyez et maintenez enfoncé le bouton **RCC** pendant 3 secondes. Le symbole RCC va se mettre à clignoter.
- Interrompez la réception en appuyant à nouveau sur le bouton **RCC**. Le symbole RCC disparaît.
- La réception du signal RCC a toujours lieu toutes les heures entre 2h00 et 5h00 du matin. Si la réception n'aboutit pas avant 5 heures, la prochaine opération de réception aura lieu à 2 heures le jour suivant.

Il existe quatre symboles de réception différents :

clignotant	- la réception est active	fixe	- réception très bonne
seulement l'antenne	- fonction RCC activée, mais pas de réception	pas de symbolel	- fonction RCC inactive, et l'heure est réglée manuellement

- Si l'horloge ne peut pas détecter le signal RCC (par exemple en raison de perturbations, de la distance d'émission, etc.), l'heure peut être réglée manuellement. Le symbole RCC disparaît et l'horloge fonctionne alors comme une horloge à quartz normale. (Voir : Réglages manuels).
- Si vous n'avez pas besoin de RCC, vous pouvez désactiver cette fonction. (Voir : Réglages manuels).

Heure radio-pilotée DCF

La base horaire de l'heure radio-pilotée est une horloge atomique au césium exploitée par le Physikalisch Technische Bundesanstalt Braunschweig. Il a une déviation temporelle de moins d'une seconde sur un million d'années. L'heure est codée et transmise depuis Mainfligen près de Francfort via le

signal de fréquence DCF-77 (77,5 kHz) et a une portée d'émission d'environ 1 500 km. Votre horloge radio-pilotée reçoit ce signal et le convertit pour afficher l'heure exacte. Le passage de l'heure d'été à l'heure d'hiver se fait automatiquement. En heure d'été, "DST" s'affiche sur l'écran LCD. La qualité de la réception dépend principalement de l'emplacement géographique.
Normalement, il ne devrait y avoir aucun problème de réception dans un rayon de 1 500 km autour de Francfort.

Heure radio-pilotée DCF WWVB

La station radio WWVB du NIST est située sur le même site que la station radio HF WWV du NIST, près de Fort Collins, dans le Colorado. Les émissions de WWVB sont utilisées par des millions de personnes dans toute l'Amérique du Nord pour synchroniser des produits électroniques de consommation comme les horloges murales, les radios-réveils et les montres-bracelets. En outre, la WWVB peut être utilisée dans d'autres applications de chronométrage grand public, telles que les appareils électroménagers, les caméras et les contrôleurs d'irrigation, ainsi que dans des applications de haut niveau telles que la synchronisation précise du temps.

Veuillez prendre note de ce qui suit :

- La distance recommandée par rapport aux sources d'interférence telles que les écrans d'ordinateur ou les téléviseurs est d'au moins 1,5 à 2 mètres.
- À l'intérieur des pièces en béton armé (sous-sols, superstructures), le signal reçu est naturellement affaibli. Dans les cas extrêmes, veuillez placer l'appareil près d'une fenêtre pour améliorer la réception.
- Pendant la nuit, les interférences atmosphériques sont généralement moins importantes et la réception est possible dans la plupart des cas. Une seule réception quotidienne suffit à maintenir l'écart de précision en dessous de 1 seconde.

7. Opération

- L'appareil quitte automatiquement le mode de réglage si aucun bouton n'est pressé pendant une longue période.
- Appuyez et maintenez enfoncé le bouton **+** ou – en mode de réglage pour un défilement rapide.

7.1 Réglages manuels de l'heure

- Maintenez enfoncé le bouton **SET** en mode normal pendant 3 secondes, pour passer en mode réglage.
- La séquence de réglage est indiquée comme suit : Système de 12 ou 24 heures - Fuseau horaire - Heure – Minute - Année - Mois - Jour.
- Appuyez sur le bouton **+** ou - pour augmenter ou diminuer le réglage.

- Appuyez et maintenez enfoncé le bouton **+** ou **-** pour un défilement rapide.
- Confirmer le réglage en appuyant sur le bouton **SET** ou en n'appuyant sur aucun bouton dans les 20 secondes.
- L'heure réglée manuellement sera remplacée par l'heure RCC lorsque le signal sera reçu avec succès.
- Appuyez sur le bouton **SET** en mode normal pour afficher la date.

7.2 Réglage de l'heure d'alarme

- Appuyez sur le bouton ALARM pour activer ou désactiver la fonction d'alarme, si elle est activée, le symbole s'affiche.
- Appuyez et maintenez enfoncé le bouton **ALARM** pendant 3 secondes pour régler l'alarme, le mot "ALARM" s'affiche, l'heure clignote.
- Appuyez sur le bouton **+** ou **-** pour augmenter ou diminuer le réglage.
- Appuyez à nouveau sur le bouton **ALARM**, les minutes clignotent.
- Appuyez sur le bouton **+** ou **-** pour augmenter ou diminuer le réglage.
- Appuyez et maintenez enfoncé le bouton + ou - pour un défilement rapide.
- Confirmez le réglage en appuyant sur le bouton **ALARM** ou en n'appuyant sur aucun bouton dans les 20 secondes.
- Lorsque l'heure de l'alarme réglée est atteinte, l'alarme sonne. Le symbole d'alarme clignote alors.
- Si aucun bouton n'est pressé, l'alarme s'arrête au bout de 2 minutes et le symbole de l'alarme cesse de clignoter.
- Si vous appuyez sur n'importe quel bouton, l'alarme s'arrêtera et le symbole de l'alarme cessera de clignoter.

8. Symboles des prévisions météorologiques

- La station météorologique présente cinq différents symboles météorologiques (ensoleillé, légèrement nuageux, nuageux, pluvieux et orageux).
- Les prévisions météorologiques portent sur une période de 12 heures et indiquent uniquement une tendance générale de la météo. La précision est d'environ 70 %.
- Par exemple, si le temps actuel est nuageux et que le symbole de la pluie est affiché, cela ne signifie pas que le produit est défectueux car il ne pleut pas. Cela signifie simplement que la pression atmosphérique a baissé et que le temps devrait se dégrader, mais sans nécessairement être pluvieux. La précision est d'environ 70 à 75%.
- Le symbole du soleil apparaît également la nuit s'il y a une nuit étoilée.

Fig. 3

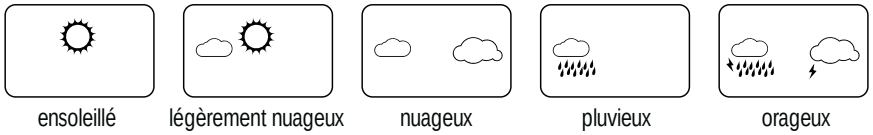

Note :

Veuillez noter que les symboles de prévision deviendront mieux définis au cours de l'utilisation de l'appareil. Les symboles de prévision sont actifs dès le début, mais la fiabilité des prévisions augmente avec la quantité de données collectées. Le capteur doit s'adapter initialement au niveau de référence du site.

9. Thermomètre et hygromètre

- Si les valeurs mesurées sont supérieures à la plage, l'écran affiche la température "HH.H" et l'humidité "HH%".
- Si les valeurs mesurées sont inférieures à la plage, l'écran affiche "LL.L" pour la température et "LL%" pour l'humidité.

9.1 Fonction Maximum / Minimum

- Appuyez sur le bouton **MAX / MIN** pour afficher les valeurs maximales et minimales à l'écran.
- Maintenez enfoncé le bouton **MAX / MIN** pendant 3 secondes pour effacer la mémoire du maximum et du minimum lorsque le symbole **MAX** ou **MIN** s'affiche.

9.2 Réglage de l'unité de température

- En mode normal, vous pouvez choisir entre °C (Celsius) et °F (Fahrenheit) comme unité de température
- Appuyez sur le bouton **°C / °F** .

10. Émetteurs extérieurs supplémentaires

- Pour avoir plus d'un émetteur extérieur, sélectionnez sur le commutateur 1/2/3 à l'intérieur du compartiment à piles de chaque émetteur extérieur un canal différent. La réception du nouvel émetteur sera transmise automatiquement au récepteur. Appuyez et maintenez enfoncé le bouton **CH** du récepteur ou redémarrez le récepteur conformément au manuel.
- Les valeurs extérieures s'affichent sur l'écran du récepteur. Si vous avez installé plus d'un émetteur extérieur, appuyez sur le bouton **CH** du récepteur pour passer des canaux 1 à 3.
- Vous pouvez également choisir un affichage alterné des canaux. Après le troisième canal, appuyez à nouveau sur le bouton **CH**, le symbole ↻ d'affichage du cycle s'affiche.
- Appuyez à nouveau sur le bouton CH pour désactiver l'affichage alterné des canaux et afficher en permanence le premier émetteur extérieur.
- Les émetteurs extérieurs (canaux) enregistrés, qui ne sont plus nécessaires, peuvent être supprimés manuellement en appuyant sur le bouton CH pendant trois secondes. Dès qu'un nouvel émetteur extérieur est reçu, il y aura un autre indicateur.

Note :
Chaque canal peut être enregistré individuellement (par exemple : si vous maintenez enfoncé le bouton CH pendant trois secondes dans le canal 1, le canal 1 sera supprimé et réenregistré, les canaux 2 et 3 ne seront pas modifiés).
Après avoir changé les piles des émetteurs extérieurs enregistrés, maintenez enfoncé le bouton CH pendant trois secondes pour réenregistrer l'émetteur.

11. Positionnement et fixation du récepteur et de l'émetteur extérieur

- Grâce au pied pliable situé à l'arrière du récepteur, ce dernier peut être placé sur n'importe quelle surface plate ou fixé à un mur à l'endroit voulu grâce aux trous de fixation situés à l'arrière de l'appareil. Évitez la proximité de toute interférence parasite comme les écrans d'ordinateur ou les téléviseurs et les objets métalliques solides.
- Grâce aux trous de fixation situés à l'arrière de l'émetteur extérieur, l'émetteur peut être fixé à un mur à l'endroit voulu. Choisissez un emplacement ombragé et sec pour l'émetteur extérieur. (L'ensoleillement direct falsifie la mesure et l'humidité continue sollicite inutilement les composants électroniques).
- Vérifiez la transmission du signal de l'émetteur extérieur au récepteur (portée de transmission jusqu'à 60m en espace ouvert). Dans les pièces en béton armé (sous-sols, superstructures), le signal reçu est naturellement affaibli.
- Si nécessaire, choisissez un autre emplacement pour l'émetteur et/ou le récepteur extérieur.

12. Entretien et maintenance

- Nettoyez les appareils avec un chiffon doux et humide. N'utilisez pas de solvants ou de produits à récurer.
- Retirez les piles si vous n'utilisez pas les appareils pendant une longue période.
- Conservez les appareils dans un endroit sec.

12.1 Remplacement des piles

- Remplacez les piles de l'émetteur extérieur, lorsque le symbole de batterie faible apparaît sur l'écran des valeurs extérieures.
- Remplacez les piles de la station de base, lorsque le symbole de batterie faible apparaît sur l'écran des valeurs intérieures.
- Appuyez à nouveau sur le bouton CH pour désactiver l'affichage alterné des canaux et afficher en permanence le premier émetteur extérieur.
- Les émetteurs extérieurs (canaux) enregistrés, qui ne sont plus nécessaires, peuvent être supprimés manuellement en appuyant sur la touche CH pendant trois secondes. Dès qu'un nouvel émetteur extérieur est reçu, il y aura un autre indicateur.

13. Dépannage

Problème	Solution
Aucune indication au niveau du récepteur	→ Assurez-vous que la polarité des piles est correcte → Changez les piles
Pas de réception DCF	→ Appuyez et maintenez enfoncé le bouton RCC pendant trois secondes et démarrez l'initialisation manuellement → Attendre une tentative de réception pendant la nuit → Choisir un autre endroit pour votre appareil → Réglage manuel de l'horloge → Vérifier s'il y a une source d'interférence → Redémarrer la station de base conformément au manuel
Pas de réception de l'émetteur extérieur Indication "–" pour le canal 1/2/3	→ Aucun émetteur extérieur n'est installé → Vérifiez les piles de l'émetteur extérieur (ne pas utiliser de piles rechargeables !) → Redémarrez l'émetteur extérieur et la station de base conformément au manuel → Lancez la recherche de l'émetteur extérieur manuellement conformément au manuel → Choisissez un autre endroit pour l'émetteur extérieur et/ou le récepteur → Réduisez la distance entre l'émetteur extérieur et le récepteur → Vérifiez s'il y a une source d'interférence
Indication incorrecte ou affichage du symbole de batterie faible	→ Changez les piles

14. Gestion des déchets

Ce produit a été fabriqué avec des matériaux et des composants de haute qualité qui peuvent être recyclés et réutilisés.

Ne jetez jamais les piles vides et les piles rechargeables dans les ordures ménagères. En tant que consommateur, vous êtes légalement tenu de les rapporter à votre magasin de détail ou à un site de collecte approprié en fonction des réglementations nationales ou locales afin de protéger l'environnement. Les symboles des métaux lourds contenus sont les suivants : Cd = cadmium, Hg = mercure, Pb = plomb. Cet instrument est étiqueté conformément à la directive européenne relative aux déchets d'équipements électriques et électroniques (DEEE). Veuillez ne pas jeter cet appareil dans les ordures ménagères. L'utilisateur est tenu d'apporter les appareils en fin de vie à un point de collecte désigné pour l'élimination des équipements électriques et électroniques, afin de garantir une élimination compatible avec l'environnement.

EN

CONTENTS

1. Description of parts **P .15**

2. Before you start using it **P .17**

3. Scope of delivery **P .17**

4. Specifications **P .17**

5. For your safety **P .17**

6. Getting started **P .18**

6.1 Inserting the batteries in the receiver P .18

6.2 Inserting the batteries in the outdoor transmitter P .18

6.2.1 Reception of the outdoor values P .18

6.3 Reception of the RCC frequency signal P .19

7. Operation **P .20**

7.1 Manual time settings P .20

7.2 Setting of the alarm time P .20

8. Weather forecast symbols **P .21**

9. Thermometer and hygrometer **P .21**

9.1 Maximum / Minimum function P .21

9.2 Setting of the temperature unit P .21

10. Additional outdoor transmitters **P .22**

11. Positioning and fixing of receiver and the outdoor transmitter **P .22**

12. Care and maintenance **P .22**

12.1 Battery replacement P .23

13. Troubleshooting **P .23**

14. Waste disposal **P .23**

1. Description of parts

Fig. 1: Receiver

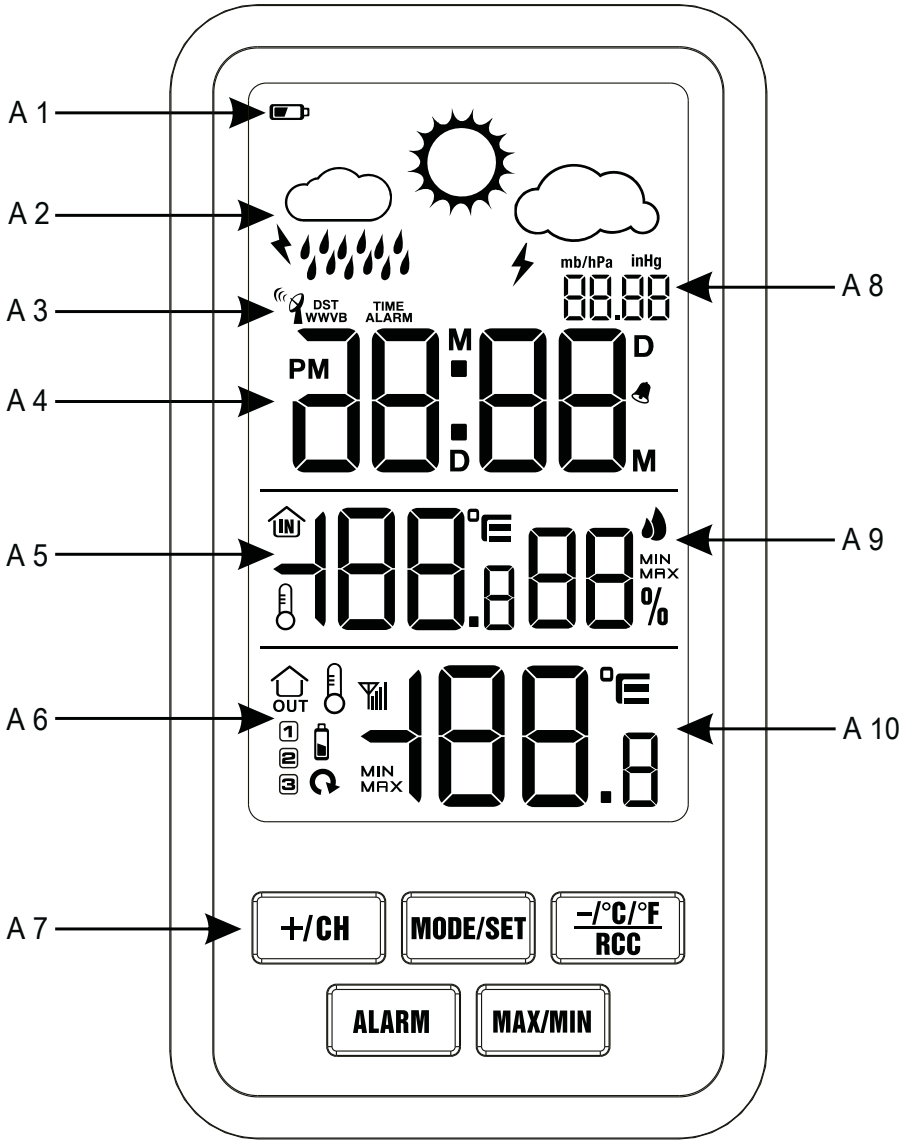

A1: Indoor low battery index
A2: Weather forecast symbols
A3: RCC symbol
A4: Time/date/alarm
A5: Indoor temperature
A6: RF symbol/channal number outdoor low battery index
A7: Buttons
A8: Air pressure
A9: Indoor humidity
A10: Outdoor temperature

EN

Fig. 2: Receiver

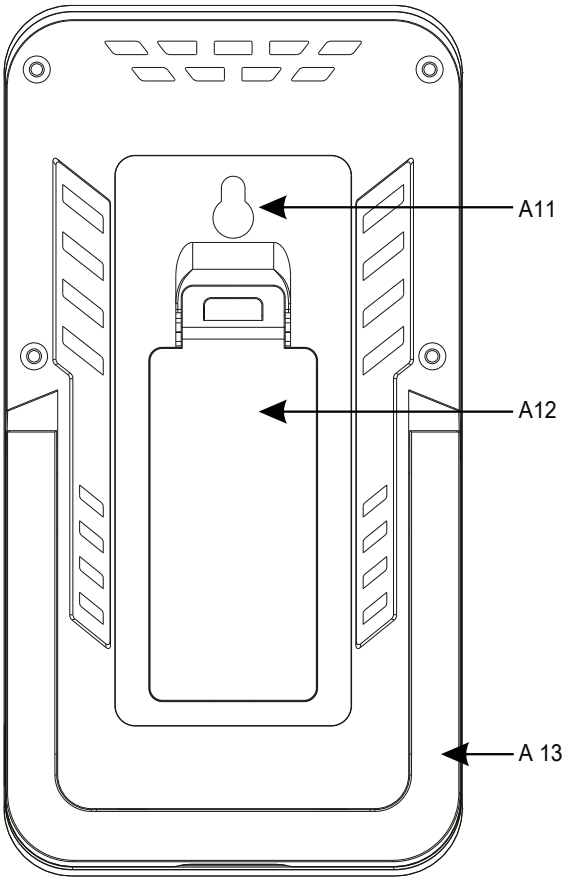

A11: Wall mounting hole *A12: Battery cover*
A13: Support

Fig. 3 : Transmitter

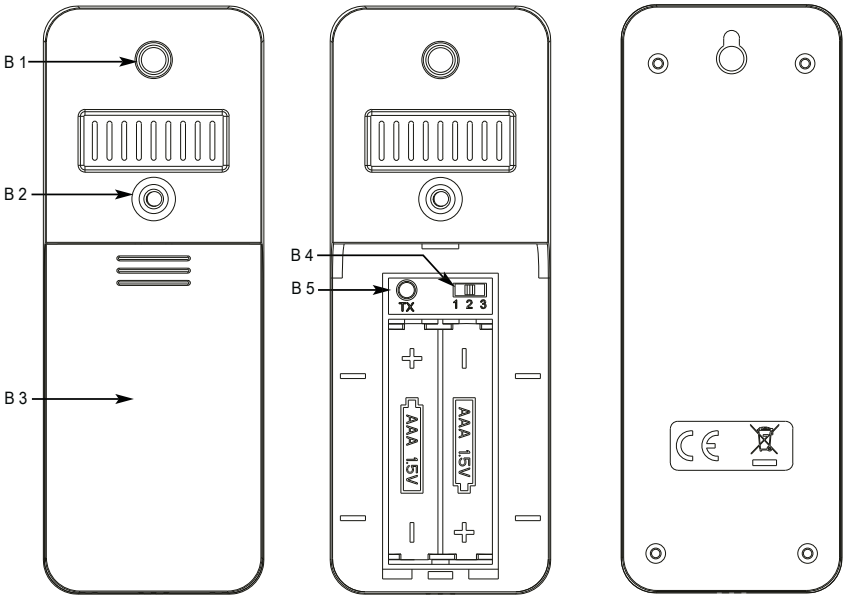

B1: Wall mounting hole
B2: LED index
B3: Battery compartment
B4: Switch 1-2-3 for channel selection
B5: TX button

2. Before you start using it

- Please make sure to read the instruction manual carefully. This information will help you to familiarise yourself with your new device, to learn all of its functions and parts, to find out important details about its first use and how to operate it and to get advice in the event of a malfunction.
- Following and respecting the instructions in your manual will prevent damage to your instrument and loss of your statutory rights arising from defects due to incorrect use.
- We shall not be liable for any damage occurring as a result of non following of these instructions. Likewise,we take no responsibility for any incorrect readings and for any consequences which may result from them.
- Please take particular note of the safety advice!
- Please keep this instruction manual for future reference.

3. Scope of delivery

- Wireless weather station (Receiver)
- Outdoor transmitter (CH1)
- Instruction manual

4. Spécifications

- Measuring range indoors: Temperature -10°C~+50°C(14°F~122°F), Humidity 20%~99%.
- Measuring range outdoors: Temperature -40°C~+60°C(-40°F~140°F)
- Accuracy: Temperature +/−1°C(2°F) between 0°C to 50°C,otherwise +/−2°C(4°F),Humidity +/−5% between 30% to 70%,otherwise +/−8%.
- Power Consumption: Receiver 2 X 1,5V AAA(not include),Transmitter 2 X 1,5V AAA(not include).
- Air pressure measuring range: 660 ~ 1100mb/hPa / 17.72 ~ 32.48inHg.
- RCC function: DCF for EU or WWVB for US.
- Transmission distance: 100m in free field.
- Transmission frequency: 868Mhz for EU or 915Mhz for US.
- Transmission time: CH1:50 seconds CH2:53 seconds CH3:56 seconds.
- Weather forecast: sunny, partly cloudy, cloudy, rainy, stormy.

5. For your safety

- This product is exclusively intended for the field of application described above. It should only be used as described within these instructions.
- Unauthorized repairs, modifications or changes to the product are prohibited.

Caution! Risk of injury:

- Keep these instruments and the batteries out of the reach of children.
- Batteries must not be thrown into a fire, short-circuited, taken apart or recharged. Risk of explosion!
- Batteries contain harmful acids. Low batteries should be changed as soon as possible to prevent damage caused by leaking.

EN

- Never use a combination of old and new batteries together, nor batteries of different types.
- Wear chemical-resistant protective gloves and safety glasses when handling leaking batteries.

Important information on product safety!

- Do not place your device near extreme temperatures, vibrations or shocks.
- Protect it from moisture.
- The outdoor transmitter is protected against splash water, but is not watertight. Choose a shady and dry position for the outdoor transmitter.

6. Getting started

6.1 Inserting the batteries in the receiver

- Place both instruments on a desk with a distance of approximately 1.5 meter. Avoid getting close to
- possible interference sources (Electronic devices and radio installations).
- Remove the protective foil from the display of the receiver.
- Remove the battery cover and insert two new batteries 1,5V AAA,polarity as illustrated,Close the battery compartment again.
- The device will alert you with a beep and all LCD segments will be displayed for a short moment.
- The default for EU:
  TIME:2022-1-1, 0:00; TIME ZONE: 00; ALARM: AM 6:00, OFF
  Hour system: 24hr ; Temperature unit: °C; Pressure: mb/hPa
  The default for US:
  TIME:2022-1-1, AM 12:00 ; TIME ZONE: PST; ALARM: AM 12:00, OFF
  Hour system: 12hr; Temperature unit: °F; Pressure: inHg.

6.2 Inserting the batteries in the outdoor transmitter

- Open the battery cover the outdoor transmitter.
- The slide switch for channel selection is at position 1 (default).
- Insert two new batteries 1,5 V AAA, polarity as illustrated.
- Close the battery compartment again.

6.2.1 Reception of the outdoor values

- The outdoor values of the outdoor transmitter will be transmitted to the receiver. The RF symbol is flashing.
- On the display of the receiver appear the channel number, the outdoor temperature in °C (default).
- If receiver receive the signal, it will display the current temperature of transmitter .
- If the reception of the outdoor values fails within three minutes, "- -"appears on the display. Check the batteries of the transmitter and try it again. Check if there is any source of interference.
- You can also start the outdoor transmitter search manually later on (for example when the outdoor transmitter is lost or

the batteries are changed).

- Hold the **CH** button on the receiver for three seconds, RF symbol flashing on the display.
- Press the **TX** button in the battery compartment of the outdoor transmitter.
- The device will alert you and the receiver receives the values from the outdoor transmitter.
- After successful installation close the battery compartment of the outdoor transmitter carefully.

6.3 Reception of the RCC frequency signal

- After the reception of the outdoor values, the device will now scan the RCC frequency signal and the RCC symbol will be flashing on the display.
- To avoid interference, the other buttons (except **RCC**) will no function during the reception of the Radio Controlled Clock.
- When the time code is received successfully after 2–12 minutes, the radio-controlled time and the RCC symbol are displayed steadily in the display. The other buttons are activated permanently.
- You can start the initialization manually.
- Press and hold the **RCC** button for 3 seconds. The RCC symbol will be flashing.
- Interrupt the reception by pressing the **RCC** button again. The RCC symbol disappearss.
- The RCC reception always takes place hourly between 2:00 and 5:00 o'clock in the morning. If the reception is not successfully received until 5:00 o'clock, the next receive operation is again at 2:00 o'clock in the morning.

T here are four different reception symbols:

flashing	- reception is active	stays	- reception is very good
just tower	- RCC function ON no reception	no symbol	- RCC function OFF time is manually set

- If the clock cannot detect the RCC-signal (for example due to disturbances, transmitting distance, etc.),the time can be set manually. The RCC symbol disappears and the clock will then work as a normal quartz clock.(see: Manual settings).
- If do not need RCC, it can turn off the function.(see:Manual settings).

Radio-controlled time DCF

The time base for the radio-controlled time is a caesium atomic clock operated by the Physikalisch Technische Bundesanstalt Braunschweig.It has a time deviation of less than one second in one million years. The time is coded and transmitted from Mainflingen near Frankfurt via frequency signal DCF-77 (77.5 kHz)and has a transmitting range of approximately 1,500 km.Your radio-controlled clock receives this signal and converts it to show the precise time. Changeover from summer time or winter time is automatic. In Daylight Saving Time "DST" is shown on the LCD. The quality of the re-

EN

ception depends mainly on the geographic location. Normally there should be no reception problems within a 1,500 km radius around Frankfurt.

Radio-Controlled Time of WWVB

NIST radio station WWVB is located on the same site as NIST HF radio station WWV near Fort Collins, Colorado. The WWVB broadcasts are used by millions of people throughout North America to synchronize consumer electronic products like wall clocks, clock radios and wristwatches. In addition, WWVB may be used in other consumer timekeeping applications, such as appliances, cameras, and irrigation controllers,
as well as in high level applications such as accurate time synchronization.

Please take note of the following:

- The recommended distance to any interfering sources like computer monitors or TV sets at least 1.5-2 meters.
- Inside ferro-concrete rooms (basements,superstructures),the received signal is naturally weakened. In extreme cases, please place the unit close to a window to improve the reception.
- During night-time, the atmospheric interference is usually less severe and reception is possible in most cases.A single daily reception is adequate to keep the accuracy deviation under 1 second.

7. Operation

- The device will automatically quit the setting mode if no button is pressed for a long period of time.
- Press and hold the **+** or **-** button in the setting mode for fast running.

7.1 Manual time settings

- Hold the SET button in normal mode for 3 seconds, to enter the setting mode.
- The setting sequence is shown as follows: 12 or 24 hours system - Time zone - Hour - Minute -Year - Month -Day.
- Press the **+** or **-** button to increase or decrease for setting.
- Press and hold the **+** or **-** button for fast running.
- Confirm the setting with the **SET** button or no button pressed in 20 seconds.
- The manually set time will be overwritten by the RCC time when the signal is received successfully.
- Press the **SET** button in normal mode to display the date.

7.2 Setting of the alarm time

- Press ALARM button to turn on or turn off the alarm function, if turn on ,the symbol displayed.
- Press and hold the **ALARM** button 3 seconds to set alarm, "**ALARM**" words displayed, hour flashing.
- Press the **+** or **-** button to increase or decrease for setting.

- Press the **ALARM** button again, the minute flashing.
- Press the **+** or **-** button to increase or decrease for setting.
- Press and hold the **+** or **-** button for fast running.
- Confirm the setting with the **ALARM** button or no button pressed in 20 seconds.
- When the adjusted alarm time is reached, the alarm will ring. The alarm symbol will be flashing.
- If no any button pressed, the alarm will be stopped after 2 minutes and alarm symbol stop flashing.
- If press any button then the alarm will stop and alarm symbol stop flashing.

8. Weather forecast symbols

- The weather station has five different weather symbols(sunny,slightly cloudy,cloudy,rainy and stormy).
- The weather forecast relates to a range of 12 hours and indicates only a general weather trend. The accuracy is about 70 %.
- •For example, if the current weather is cloudy and the rain symbol is displayed, it does not mean the product is faulty because it is not raining. It simply means that the air pressure has dropped and the weather is expected to get worse but not necessarily rainy. The accuracy is about 70 to 75%.
- The sun symbol also appears at night if there is a starry night.

Fig. 3

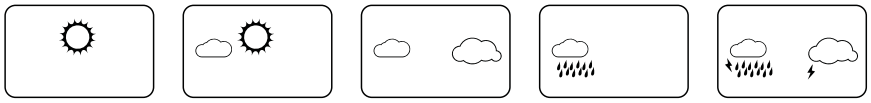

sunny partly cloudy cloudy rainy stormy

Note :

Please note that the forecast symbol will become more defined in the course of operation. The forecast symbol is active right from the start, however, the reliability of the forecasts increases with the amount of data collected. The sensor must adapt initially to the reference level at the site.

9. Thermometer and hygrometer

- If the measure values above the range,then temperature display "HH.H",humidity display "HH%".
- If the measure values below the range,then temperature display "LL.L",humidity display "LL%".

9.1 Maximum / Minimum function

- Press **MAX / MIN** button to display the maximum and minimum values on the screen.
- Hold the **MAX / MIN** button for 3 seconds to clear the memory of maximum and minimum when **MAX** symbol or **MIN** symbol displayed.

9.2 Setting of the temperature unit

- In the normal mode you can change between °C (Celsius) or °F (Fahrenheit) as temperature unit.
- Press the **°C / °F** button.

EN

10. Additional outdoor transmitters

- For having more than one additional outdoor transmitter select with the 1/2/3 switch in the battery compartment of the outdoor transmitter for each single outdoor transmitter a different channel. The reception of the new transmitter will be transmitted automatically to the receiver. Press and hold the **CH** button on the receiver or restart the receiver according to the manual.
- The outdoor values will be shown on the display of the receiver. If you have installed more than one outdoor transmitter, press the **CH** button on the receiver to change between the channels 1 to 3.
- You can also choose an alternating channel display. After the third channel, press the **CH** button again, The cycle display symbol will be displayed.
- Press the CH button again to deactivate the alternating channel and the first outdoor transmitter will be shown permanently.
- Once registered outdoor transmitters (channels),which are no longer needed,can be deleted manually by pressing the CH button for three seconds.Once a new outdoor transmitter is received, there will be another indicator.

Note :

1. Each channel can be individually registered.(e.g.:hold CH button for three seconds in channel 1, then channel 1 will deleted and re-register,channel 2 and 3 no changed).
2. After change the batteries of registered outdoor transmitters, it need hold CH button for three seconds to re-register the transmitter.

11. Positioning and fixing of receiver and the outdoor transmitter

- With the foldable leg at the back of the receiver, the receiver can be placed onto any flat surface or wall mounted at the respective location by the hanging holes at the back of the unit. Avoid the vicinity of any interfering field like computer monitors or TV sets and solid metal objects.
- With the hanging hole at the back of the outdoor transmitter, the transmitter can be wall mounted at the respective location. Choose a shady and dry position for the outdoor transmitter. (Direct sunshine falsifies the measurement and continuous humidity strains the electronic components needlessly).
- Check the transmission of the signal from the outdoor transmitter to the receiver (transmission range of up to 60 m free field). Within ferro-concrete rooms (basements, superstructures), the received signal is naturally weakened.
- If necessary choose another position for the outdoor transmitter and/or receiver.

12. Care and maintenance

- Clean the devices with a soft damp cloth. Do not use solvents or scouring agents.
- Remove the batteries if you do not use the products for a long period of time.
- Keep the devices in a dry place.

12.1 Battery replacement

- Change the batteries of the outdoor transmitter when the battery symbol appears on the display of the outdoor values.
- Change the batteries of the basic station when the battery symbol appears on the display of the indoor values.
- Press the CH button again to deactivate the alternating channel and the first outdoor transmitter will be shown permanently.
- Once registered outdoor transmitters (channels),which are no longer needed,can be deleted manually by pressing the CH button for three seconds.Once a new outdoor transmitter is received, there will be another indicator.

13. Dépannage

Pro	Solution
No indication at the receiver	→ Ensure that the batteries polarity are correct → Change the batteries
No RCC reception	→ Press and hold the RCC button for three seconds and start the initialization manually → Wait for attempted reception during the night → Choose another place for your product → Manual setting of the clock → Check if there is any source of interference → Restart the basic station according to the manual
No reception of the outdoor transmitter Indication "–" for channel 1/2/3	→ No outdoor transmitter is installed → Check batteries of external transmitter (do not use rechargeable batteries!) → Restart the outdoor transmitter and the basic station according to the manual → Start the outdoor transmitter search manually according to the manual → Choose another place for the outdoor transmitter and/or the receiver → Reduce the distance between the outdoor transmitter and the receiver → Check if there is any source of interference
Incorrect indication or low power symbol display	→ Change the batteries

14. Waste disposal

This product has been manufactured using high-grade materials and components which can be recycled and reused.

Never dispose of empty batteries and rechargeable batteries in household waste. As a consumer,you are legally required to take them to your retail store or to an appropriate collection site depending on national or local regulations in order to protect the environment. The symbols for the heavy metals contained are: Cd=cadmium, Hg = mercury; Pb=lead

This instrument is labelled in accordance with the EU Waste Electrical and Electronic Equipment. Directive (WEEE).

Please do not dispose of this instrument in household waste. The user is obligated to take end-of-life devices to a designated collection point for the disposal of electrical and electronic equipment,in order to ensure environmentally-compatible disposal.

Ref. 3026

STATION MÉTÉO SANS FIL

WIRELESS WEATHER STATION

Visuels et données non contractuels.

STIL

Société de Thermomètrie Industrielle et de Laboratoire

254 rue Foch – 77000 Vaux-le-Pénil FRANCE

Tél. : +33 (0)1 64 37 17 65 | E-mail : info@stil.fr

Suivez nous *Follow us*