User manual ref 4798 / 4810

Cautions

- Upon receiving the scale, please take at least 8 hours to recharge the battery before you start to operate this scale.
- Recharge the battery after a long period of storage (more than one month). It takes 8~10 hours to fully recharge the battery.
- Assemble the platter before powering on the scale.
- Do not keep the weight placed on the platter for a long period.
- Keep the scale away from the environment with high temperature, high humidity, heavy press, and heavy bump.
- Always make sure the scale is located in a flat and plane surface.

Dimensions

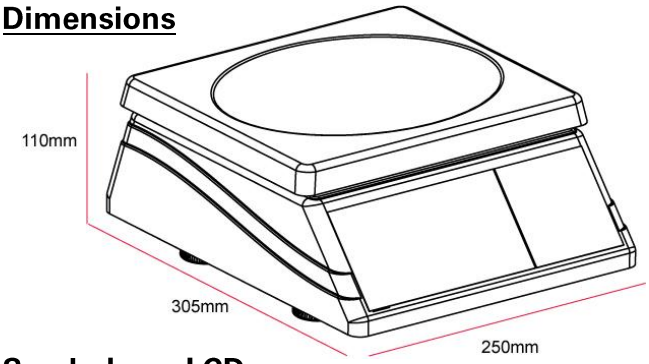

Symbols on LCD

■ Zero Symbol (***O***) : ***O*** appears on the left-bottom corner of LCD, and indicates the scale is at zero-point.

■ NET Weight Symbol (***Net***) : ***Net*** appears on the bottom edge of LCD, and indicates the tare weight has been deducted.

■ Battery Symbol [+ −] :

When LCD indicates [+ −] and the scale sounds ***beep for four times***, it means the battery is running in low-voltage status. LCD will indicate [+ −] continuously for reminding the user to recharge the battery. If the battery is still running in low-voltage status without being recharged, LCD will indicate ***-OFF-*** and the scale will sound ***beep for eight times.*** Please power off the scale and recharge the battery immediately.

■ Indication of Weighing Range (▼) : ▼ Cursor appears on the bottom edge of LCD (above of **W1** or **W2** printed on the display-overlay), and indicates the present weighing range to be ***Weighing Range 1 (W1)*** or ***Weighing Range 2 (W2)***.

! ! Notice: The indication of weighing range is only available for the scale / indicator with multiple range (2 ranges) only.

Operation Instructions

■ Backlight <*optional function*> : Press and hold →0← key till the scale sounds ***beep*** to enable / disable the Backlight.

■ UNIT: Select the weight mode: ***kg*** / ***pcs.***

■ →0← : Press this key to make the scale be at zero point. LCD will indicate ***O***

on the left-bottom corner.

■ Press this key to deduct the tare weight. Put the package or container on the platter and then press [***TARE***] key. LCD will show ***O*** and ***Net***.

■ Under ***pcs*** (simple counting) mode:

!! The suggested unit weight of the measured subject should be heavier than ***the division of this scale***.

1. Put 100 pieces of the measured subject (with the same unit weight) on the platter.
2. Press and hold [**UNIT**] key till LCD shows ***S= 10***, and then quickly (within 3 seconds) press [**UNIT**] key again to select ***S=100*** (10、20、50、100 could be selected for the sample-quantity of the measured subject).
3. Wait till LCD shows ***100***. The scale has finished calculating the averaging unit weight of the measured subject. Now the simple counting function is ready. This scale could be used as a simple counting scale.

RS232 Interface Connection: <*optional device*>

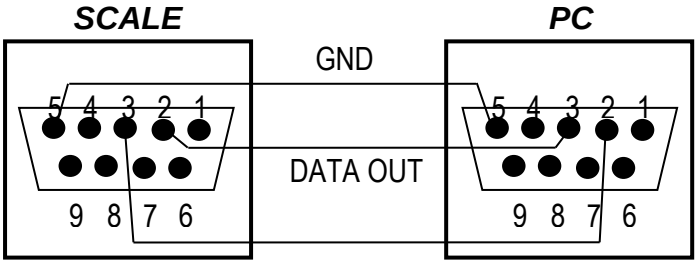

RS232 Wiring Configuration:

Baud Rate: ***9600***
Parity: ***None***
Stop Bit: ***1***
Data Bit: ***8***

Recharge the Battery

Power off the scale and connect the power cord to an AC outlet. ***CHARGE LED*** will indicate the ongoing status of the battery. It takes about ***8~10 hours*** to fully recharge the battery.

CHARGE LED:

Color of LED	Status of the battery
RED	Initial connection
ORANGE	Charging
GREEN	Fully-charged

Power Requirements

- AC: 220V±10%, 50Hz
- DC: 6V/4Ah rechargeable battery; P=0.2W(max)

Notice d'utilisation réf.4798/4810

Précautions

- Après réception de la balance, recharger la batterie pendant au moins 8 heures avant l'utilisation.
- Recharger la batterie après une longue période sans utilisation (plus d'un mois). Temps de charge complet : 8-10.
- Assembler le plateau et le socle avant la mise en marche.
- Ne pas laisser de poids sur la balance.
- Stocker la balance à plat dans un endroit sec et à température.
- S'assurer que la balance est toujours sur une surface plate.

Dimensions

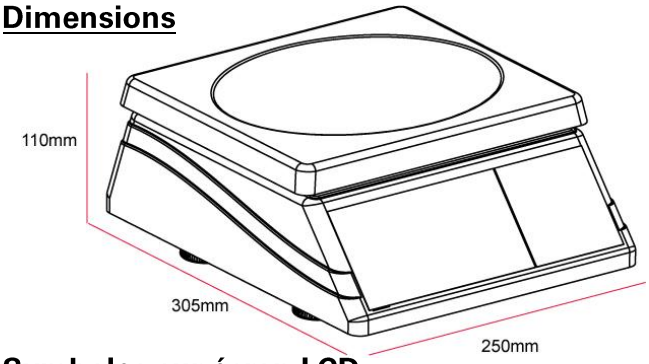

Symboles sur écran LCD

- Symbole (***O***) : ***O*** apparaît au coin gauche de l'écran et indique que la balance est à zéro.
- Symbole NET Weight (***Net***) : ***Net*** apparaît sur le bord inférieur de l'écran et indique que le poids taré a été déduit.
- Symbole Battery [+ -]

Lorsque l'écran affiche [+ -] et que la balance sonne 4 fois, cela indique que la batterie est faible. L'écran affichera [+ -] en continue pour rappeler de mettre en charge la balance. Si la batterie est déchargée, l'écran affichera ***-OFF-*** et la blanc sonnera 8 fois. Eteindre l'appareil et le remettre en charge.

- Indication plage de pesée (▼) : ▼ apparaît sur le bord inférieur de l'écran (au-dessus de **W1** ou **W2**) et indique que la plage de pesée actuelle sera la plage de pesée ***Weighing Range 1 (W1)*** ou ***Weighing Range 2 (W2)***.

! ! Attention : L'indication de la plage de pesage n'est disponible que pour la balance à plusieurs plages (2 plages) uniquement.

Mode opératoire

- Rétro éclairage *<function optionnelle>* : Appuyer et maintenir la touche →0← jusqu'à ce que la balance sonne pour activer/désactiver le retro éclairage.
- UNIT: Sélectionner l'unité de mesure : ***kg*** / ***pcs.***
- →0← : Appuyer sur la touche pour remettre à zéro. L'écran affichera ***O*** *en bas à gauche.*
- ←T Appuyer sur la touche T pour déduire le poids tare. Placer le produit sur

la balance et appuyer sur la touche [***TARE***]. L'écran affichera ***O*** et ***Net***.

■ En mode comptage (pcs):

!! **Le poids de l'article à peser doit être plus lourd que la division de l'échelle.**

4. Placer 100 pièces (du même poids) à peser sur la balance.
5. Appuyer et maintenir la touche [**UNIT**] jusqu'à ce que l'écran affiche ***S= 10***, ensuite appuyer rapidement (dans les 3 secondes) sur la touche [**UNIT**] pour sélectionner ***S=100*** (10、20、50、100 peuvent être sélectionnés pour la quantité d'échantillon du produit à mesurer).
6. Patienter jusqu'à ce que l'écran affiche ***100***. La balance a terminé le calcul de la moyenne unitaire du produit mesuré. La fonction comptage simple est prête. La balance peut être utiliser en fonction comptage simple.

RS232 Interface Connection: <*optionnel*>

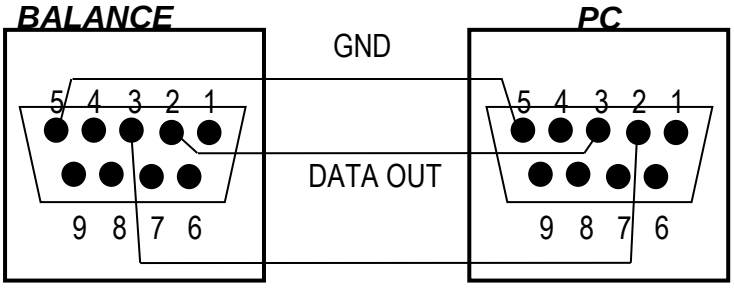

RS232 configuration câble :

Débit en bauds : ***9600***
Parité : ***None***
Bit d'arrêt : ***1***
Bit de données : ***8***

Recharge de la batterie

Eteindre la balance et brancher le câble à une prise de courant. La Led ***CHARGE*** s'allume et indique le statut de la batterie (voir ci-dessous). Pour recharger complètement la batterie il faut compter environ 8 et 10 heures.

LED :

Couleur LED	Statut
Rouge	branchement ok
Orange	En charge
Vert	Charge complete

Puissance

- AC : 220V±10%, 50Hz

- DC : 6V/4Ah batterie rechargeable ;
  P=0.2W(max)